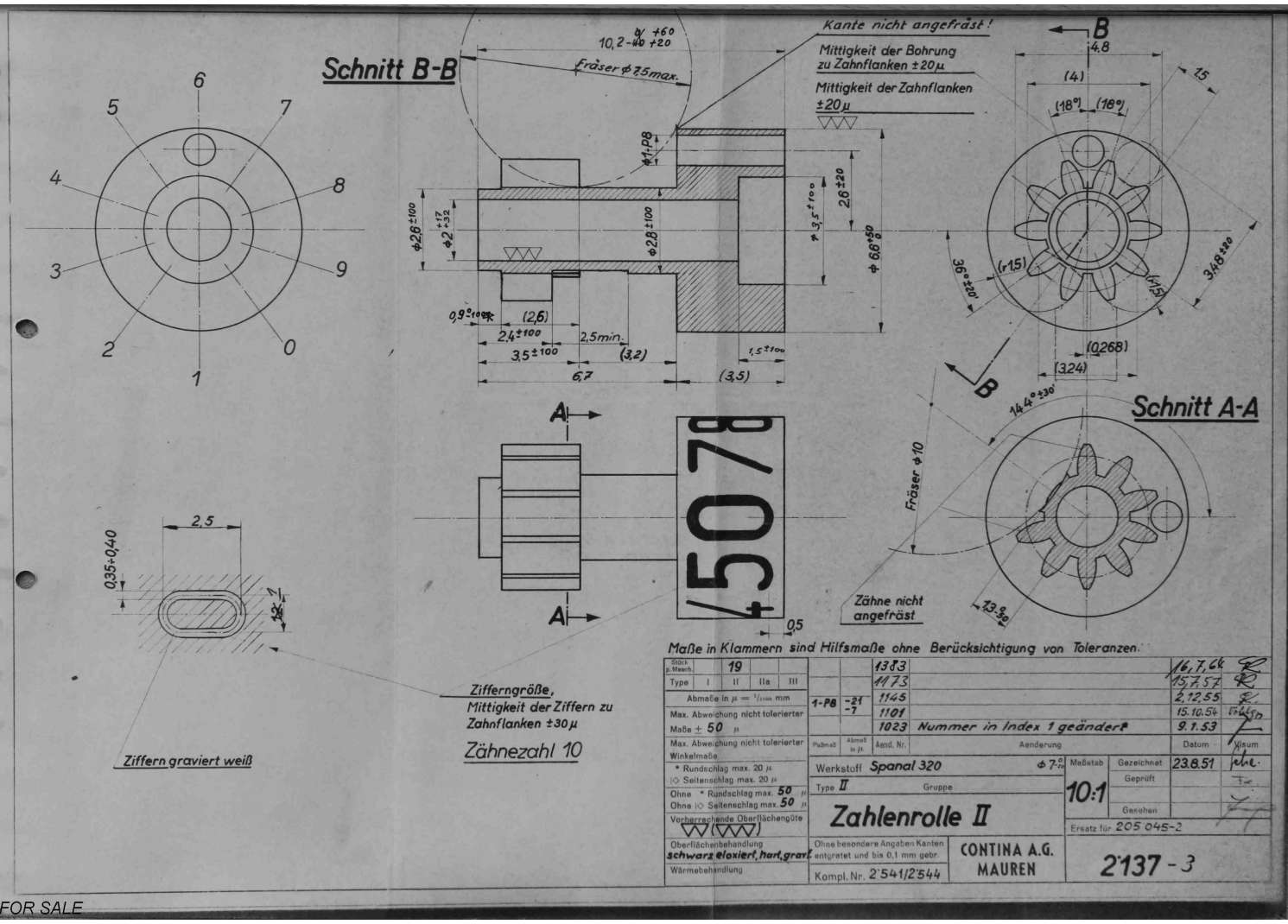
Schnitt B-B
Kante nicht angefräst!
Mittigkeit der Bohrung zu Zahnflanken ±20µ
Mittigkeit der Zahnflanken ±20µ
Fräser ⌀7,5max.
Schnitt A-A
Fräser ⌀10
Zähne nicht angefräst
Zifferngröße, Mittigkeit der Ziffern zu Zahnflanken ±30µ
Zähnezahl 10
Ziffern graviert weiß
Maße in Klammern sind Hilfsmaße ohne Berücksichtigung von Toleranzen.
Werkstoff Spanal 320
Type II
Gruppe
Zahlenrolle II
Maßstab 10:1
Gezeichnet 23.8.51
Ersatz für 205 045-2
Oberflächenbehandlung schwarz eloxiert, hart, grav.
Wärmebehandlung
Ohne besondere Angaben Kanten entgratet und bis 0,1 mm gebr.
Kompl. Nr. 2'541/2'544
CONTINA A.G. MAUREN
2'137 - 3
NOT FOR SALE