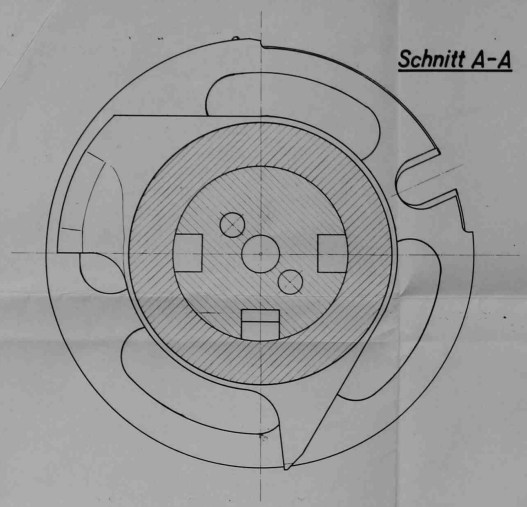

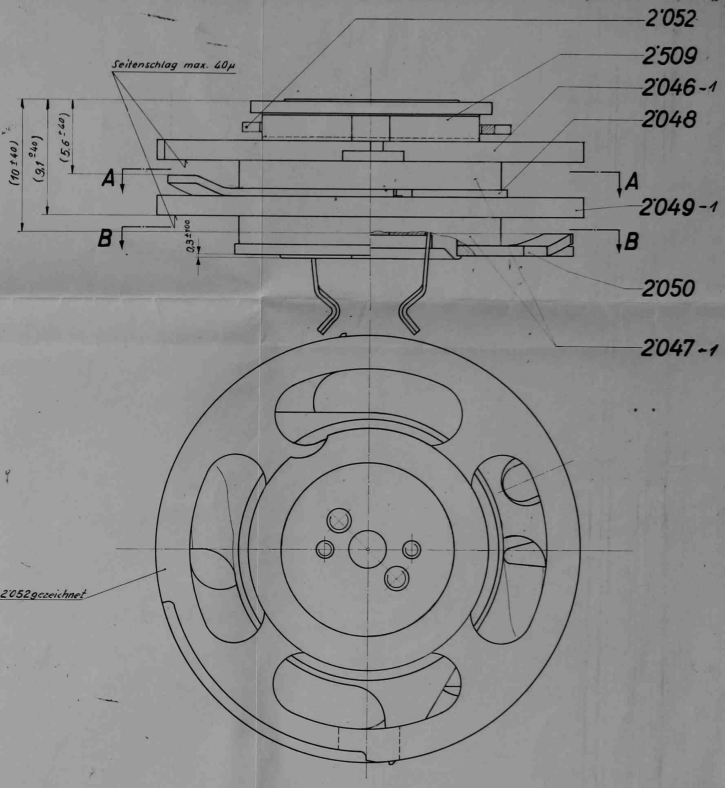

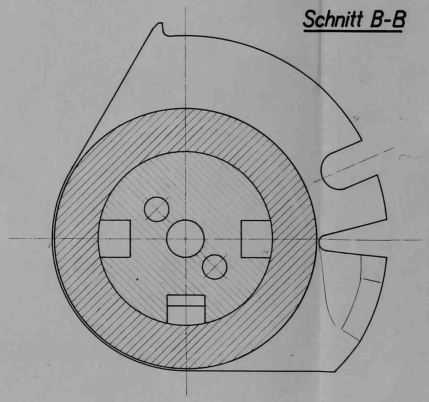

Maße in Klammern sind Hilfsmaße ohne Berücksichtigung von Toleranzen.

Blatt p. Meech.	1						
Type	I	II	IIa	III			
Abmaße in μ = 1/1000 mm							
Max. Abweichung nicht tolerierter Maße ± μ					1564		28.2.67
					1129		27.7.55
					1087		17.5.54
Max. Abweichung nicht tolerierter Winkelmaße					Änderung		Datum
* Rundschlag max. 20 μ					Werkstoff	Maßstab	Gezeichnet 13.10.51
○ Seitenschlag max. 20 μ					Type II Gruppe	5:1	Geprüft
Ohne * Rundschlag max. μ					Kompl. Zehnerschaltk.		Gesehen
Ohne ○ Seitenschlag max. μ							Ersatz für 205'206-2
Vorherrschende Oberflächengüte							
Oberflächenbehandlung					Ohne besondere Angaben Kanten entgratet und bis 0,1 mm gebr.	CONTINA A.G. MAUREN	2'513 - 1
Wärmebehandlung					Kompl. Nr. 2'500		

NOT FOR SALE