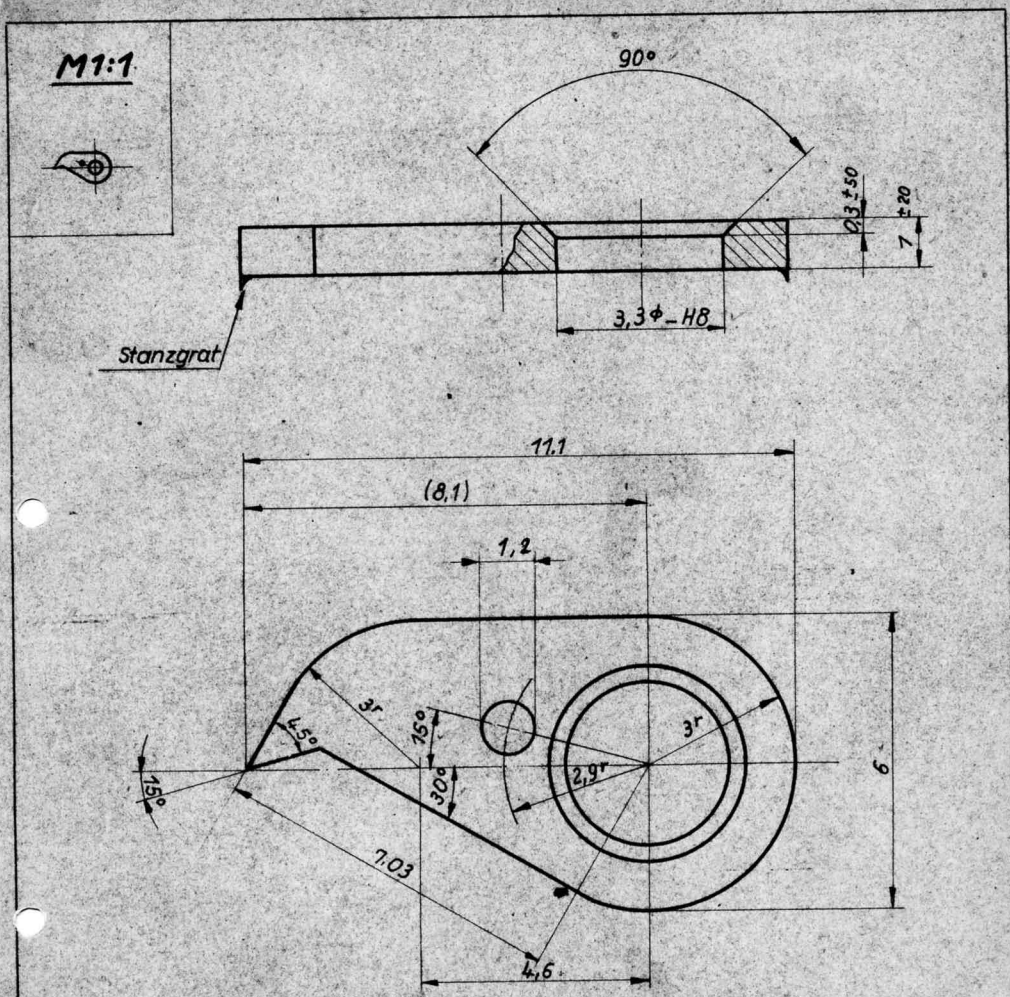

Maße in Klammern sind Hilfsmaße, ohne Berücksichtigung von Toleranzen.

Abmasse in μ = 1/1000 mm

Stück p. Masch.	1	1										
Type	I	IIa	IIb	III								
Max. Abweichung nicht tolerierter Masse ± 100 μ					3,3-H8	+18 0			Index 2 in 3 geändert	1417	3.12.63	Ohr
									keine Indexänderung	825	10.4.52	Ehr
										480	12.11.51	Ehr
Max. Abweichung nicht tolerierter Winkelmasse ± 30'					Paßmaß	Abmaß in μ	Buchstabe	Buchstabe kommt vor	Aenderung	Aend.-Nr.	Datum	Vis.
* Rundschlag max. 20 μ ◇ Seitenschlag max. 20 μ					Werkstoff nichtr. härtb. Band St. 1±20					Maßstab	Gezeichnet	7.2.50 Ehl
Ohne * Rundschlag max. ..... Ohne ◇ Seitenschlag max.					Type I / II Gruppe					10:1	Geprüft	
Vorherrschende Oberflächengüte ▽▽					**Sperrklinke**						Gesehen	
Oberflächenbehandlung					Ohne besondere Angaben Kanten entgratet und bis 0,1 mm gebr.					Ersatz für		
Wärmebehandlung blankgehärtet 1050-1080° in Öl angelassen 150° / Rc 60÷65					Kompl. Nr. 10·224/2·511				CONTINA A.G. MAUREN	10·113-3		

museummura.li